H 2861-1 BP 125 Edition
Vgradna pečica
v dizajnu za kombiniranje, s funkcijo AirFry, povezavo v omrežje in pirolizo.

- Besedilni prikazovalnik z upravljalnimi gumbi – EasyControl Plus
- Kar najmanj truda za čiščenje – piroliza
- Aparat z možnostjo WLAN-povezave v omrežje – Miele@home
- Povsem enostavno do popolnega rezultata – avtomatski programi
- Za vse hrustljavo in krhko – način delovanja AirFry

A+++ A+ D

EAN: 4002516769958 / Številka materiala: 12432440 / Številka starega materiala: 22286175D

Splošne informacije	
Identifikacijska oznaka modela	H 2861-1 BP 125 Edition
Materialna številka proizvajalca	12432440
EAN številka	4002516769958
Razred za trženje	Silver
Izvedba in dizajn	
Barva	Obsidian črna
VitroLine	•
Vrsta in dizajn aparata	
Pečica	•
Prednosti	
Hitro segrevanje	•
Načini delovanja	
Ventilator plus	•
Zgornje/spodnje gretje	•
AirFry	•
Intenzivno pečenje	•
Žar s kroženjem zraka	•
Žar	•
Avtomatski programi	•
Udobna uporaba	
Povezava v omrežje s sistemom Miele@home	•
Prikazovalnik	EasyControl Plus
SoftOpen	•
SoftClose	•
MultiLingua	•
Prikaz ure	•
Nastavljiv zvočni signal	•
Nastavitev začetka časa priprave	•
Nastavitev konca časa priprave	•
Nastavitev trajanja priprave	•
Prikaz trenutne temperature	•
Prikaz nastavljene temperature	•
Zvočni signal, ko je dosežena nastavljena temperatura	•
Predlagana temperatura	•
Individualne nastavitve	•
Smart Extras	
Potisna obvestila	•
Smart Extras	
RemoteUpdate	•
Integracija Smart Home	•
Učinkovitost	
Razred energijske učinkovitosti (A+++–D)	A+
Odjem moči v stanju izključenosti v W	0,3
Odjem moči v stanju pripravljenosti v W	0,8
Odjem moči v stanju pripravljenosti ob omrežni povezavi v W	2,0
Čas do avtomatskega preklopa v stanje izključenosti v min	20

H 2861-1 BP 125 Edition
Vgradna pečica
v dizajnu za kombiniranje, s funkcijo AirFry, povezavo v omrežje in pirolizo.

EAN: 4002516769958 / Številka materiala: 12432440 / Številka starega materiala: 22286175D

Čas do avtomatskega preklopa v stanje pripravljenosti v min	20
Čas do avtomatskega preklopa v stanje pripravljenosti ob omrežni povezavi v min	20
Enostavno čiščenje	
Piroliza	•
Vrata pečice CleanGlass	•
Varnost	
Sistem ohlajanja aparata s hladno sprednjo stranjo	•
Varnostni izklop	•
Zapora vklopa	•
Zaklepanje vrat med pirolizo	•
Tehnični podatki	
Volumen notranjosti v l	76
Število nivojev vstavljanja	5
Oznake nivojev vstavljanja	•
Omrežni vtič	Varnostni vtič z ozemljitvijo
Osvetlitev notranjosti pečice	Ena halogenska sijalka
Širina niše min. v mm	560
Širina niše maks. v mm	568
Višina niše min. v mm	590
Višina niše maks. v mm	595
Globina niše v mm	550
Teža v kg	47,0
Skupna priključna moč v kW	3,60
Napetost v V	220 - 240
Frekvenca v Hz	50
Zaščita v A	16
Število faz	1
Priključni kabel z omrežnim vtičem	•
Dolžina omrežnega priključnega kabla v m	1,50
Zamenjava žarnice	Stranka
Priložena oprema	
Plitvi pekač s prevleko PerfectClean HBB 71	1
Luknjičasti pekač Gourmet za peko in postopek AirFry s prevleko PerfectClean HBBL 71	1
Globoki pekač s prevleko PerfectClean HUBB 71	1
Rešetka za peko in pečenje	1
Izvlečno vodilo FlexiClip HFC 70-C (par)	1
Odstranljiva stranska vodila (par)	1
Kupon za ploščo za pečenje in pečenje na žaru s prevleko PerfectClean HGBB 71	1

H 2861-1 BP 125 Edition
Vgradna pečica
v dizajnu za kombiniranje, s funkcijo AirFry, povezavo v omrežje in pirolizo.

EAN: 4002516769958 / Številka materiala: 12432440 / Številka starega materiala: 22286175D

Razpoložljivi jeziki izpisov na prikazovalniku	
Razpoložljivi jeziki izpisov na prikazovalniku prek funkcije MultiLingua	?????????, ??, ???, deutsch, dansk, english, suomi, français, ελληνικά, italiano, ???, ???, hrvatski, bahasa malaysia, nederlands, norsk, polski, português, română, русский, svenska, srpski, slovenčina, slovenščina, español, čeština, türkçe, українська, magyar

H 2861-1 BP 125 Edition
Vgradna pečica
v dizajnu za kombiniranje, s funkcijo AirFry, povezavo v omrežje in pirolizo.

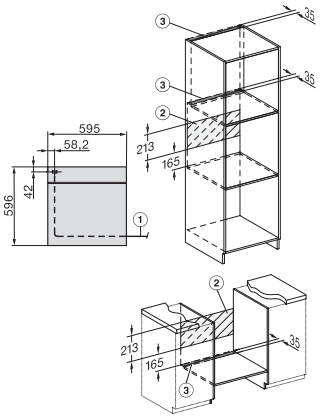

installation H7000 XL, installation drawing

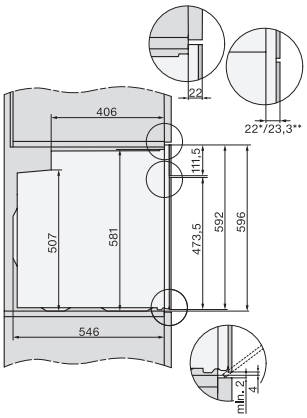

side view H7000 XL, installation drawings

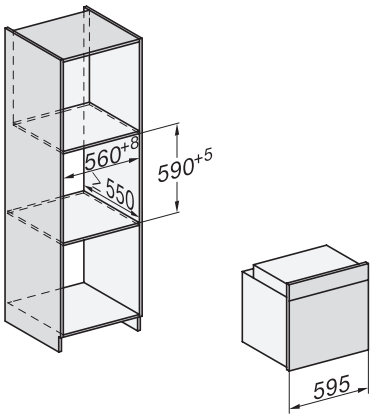

built-in H7000 XL, installation drawing

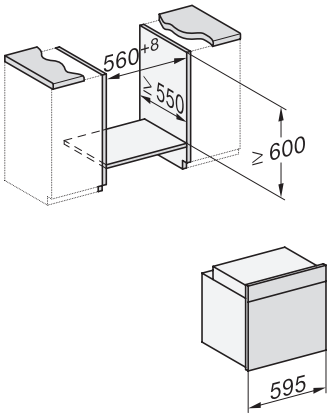

Installation H7000 XL underframe, installation drawings

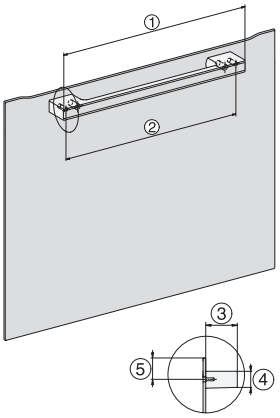

H7000 handle, glass, installation drawings

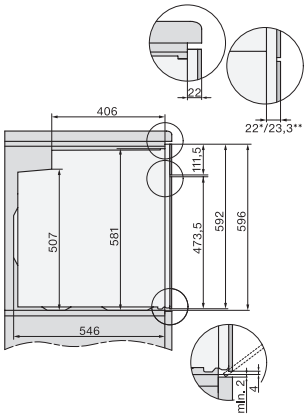

side view H7000 XL build-under, installation drawing