H 7840 BM
Kompaktna pečica z mikrovalovi
v dizajnu za popolno kombiniranje, z avtom. programi in termometrom za živila

- Velik prikazovalnik s senzorjem približ. – M Touch + MotionReact
- Enostavno čiščenje – prevleka PerfectClean in struktura platna
- Enakomernejši in hitrejši rezultati – Quick & Gentle
- Aparat z možnostjo WLAN-povezave v omrežje – Miele@home
- S pritiskom tipke do cilja – hitra izbira MV in tipka za pokovko

EAN: 4002516133056 / Številka materiala: 11105940 /
Številka starega materiala: 22784026D

Splošne informacije	
Identifikacijska oznaka modela	H 7840 BM
Materialna številka proizvajalca	11105940
EAN številka	4002516133056
Razred za trženje	Diamond
Izvedba in dizajn	
Barva	Obsidian črna
VitroLine	•
Vrsta in dizajn aparata	
Kompaktna pečica z mikrovalovi	•
3 v 1	Pečica, Mikrovalovi, Pečica s funkcijo mikrovalov
Prednosti	
Quick & Gentle	•
Hitro segrevanje	•
Predhodno segrevanje	•
Termometer za živila	S kablom
Ohranjanje toplote	•
Funkcija Crisp	•
Načini delovanja	
Ventilator plus	•
Zgornje/spodnje gretje	•
Mikrovalovi	•
Mikrovalovi z načinom Vroč zrak plus	•
Mikrovalovi z načinom Žar	•
Mikrovalovi z načinom Žar s kroženjem zraka	•
Mikrovalovi z načinom Avtomatsko pečenje	•
Intenzivno pečenje	•
Avtomatsko pečenje	•
Žar s kroženjem zraka	•
Žar	•
Spodnje gretje	•
Pečenje pri nizki temperaturi	•
Odtajevanje	•
Avtomatski programi	•
Avtomatski programi, specifični za posamezne države	•
Posebne uporabe	•
Udobna uporaba	
Senzor približevanja MotionReact	•
Povezava v omrežje s sistemom Miele@home	•
Prikazovalnik	M Touch
SoftOpen	•
SoftClose	•
MultiLingua	•
MyMiele	•
Funkcija Pomoč	•
Funkcija Pokovka	•
Polifonski zvočni signali	•

H 7840 BM

Kompaktna pečica z mikrovalovi
v dizajnu za popolno kombiniranje, z avtom. programi in termometrom za živila

EAN: 4002516133056 / Številka materiala: 11105940 /
Številka starega materiala: 22784026D

Prikaz ure	•
Sinhronizacija ure	•
Prikaz datuma	•
Nastavljiv zvočni signal	•
Nastavitev začetka časa priprave	•
Nastavitev konca časa priprave	•
Nastavitev trajanja priprave	•
Prikaz trenutne temperature	•
Prikaz nastavljene temperature	•
Zvočni signal, ko je dosežena nastavljena temperatura	•
Predlagana temperatura	•
Predlagana moč mikrovalov	•
Hitri zagon z mikrovalovi	•
Lastni programi	•
Program Sabbat	•
Individualne nastavitve	•
Smart Extras	
Potisna obvestila	•
Smart Extras	
RemoteUpdate	•
Integracija Smart Home	•
Učinkovitost	
Avtomatska izraba preostale toplote	•
Odjem moči v stanju izključenosti v W	0,3
Odjem moči v stanju pripravljenosti v W	0,8
Odjem moči v stanju pripravljenosti ob omrežni povezavi v W	2,0
Čas do avtomatskega preklopa v stanje izključenosti v min	20
Čas do avtomatskega preklopa v stanje pripravljenosti v min	20
Čas do avtomatskega preklopa v stanje pripravljenosti ob omrežni povezavi v min	20
Enostavno čiščenje	
Notranjost pečice iz plemenitega jekla s strukturo platna in prevleko PerfectClean	•
Grelnik žara, ki ga je mogoče spustiti	•
Vrata pečice CleanGlass	•
Varnost	
Sistem ohlajanja aparata s hladno sprednjo stranjo	•
Varnostni izklop	•
Zapora vklopa	•
Zapora tipk	•
Tehnični podatki	
Volumen notranjosti v l	43
Število nivojev vstavljanja	3
Omrežni vtič	Varnostni vtič z ozemljitvijo
Osvetlitev notranjosti pečice	Ena LED-sijalka
Temperature v °C	30–250
Elektronsko krmiljena moč mikrovalov	•

H 7840 BM

Kompaktna pečica z mikrovalovi
v dizajnu za popolno kombiniranje, z avtom. programi in termometrom za živila

EAN: 4002516133056 / Številka materiala: 11105940 /
Številka starega materiala: 22784026D

Stopnje moči mikrovalov v W	80 /150 /300 /450 /600 /850 /1000
Širina niše min. v mm	560
Širina niše maks. v mm	568
Višina niše min. v mm	450
Višina niše maks. v mm	452
Globina niše v mm	550
Teža v kg	38,0
Skupna priključna moč v kW	3,20
Napetost v V	220 - 240
Frekvenca v Hz	50
Zaščita v A	16
Število faz	1
Priključni kabel z omrežnim vtičem	•
Dolžina omrežnega priključnega kabla v m	2,00
Zamenjava žarnice	Servis
Priložena oprema	
Rešetka za peko in pečenje s prevleko PerfectClean	1
Termometer za živila s priključno vrvico	1
Stekleni pladenj	2
Razpoložljivi jeziki izpisov na prikazovalniku	
Razpoložljivi jeziki izpisov na prikazovalniku prek funkcije MultiLingua	?????????, ??, ?????, deutsch, dansk, english, suomi, français, ελληνικά, italiano, ???, ???, hrvatski, bahasa malaysia, nederlands, norsk, polski, português, română, русский, svenska, srpski, slovenčina, slovenščina, español, čeština, türkçe, українська, magyar

H 7840 BM

Kompaktna pečica z mikrovalovi

v dizajnu za popolno kombiniranje, z avtom. programi in termometrom za živila

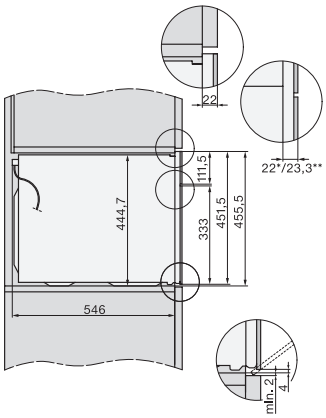

side view H7000 BM, installation drawings

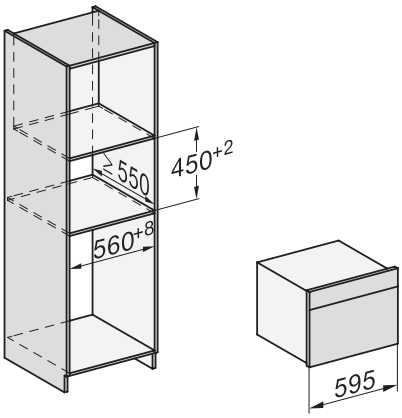

built-in H7000 BM, installation drawing

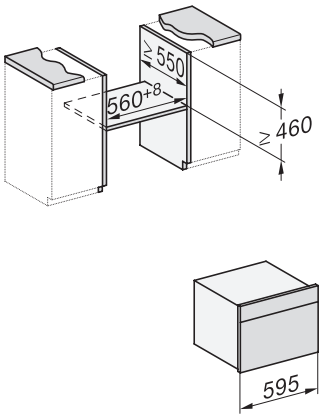

built-in H7000 BM build-under, installation drawings

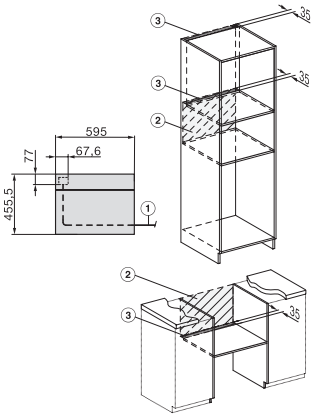

installation H7000 BM, installation drawing

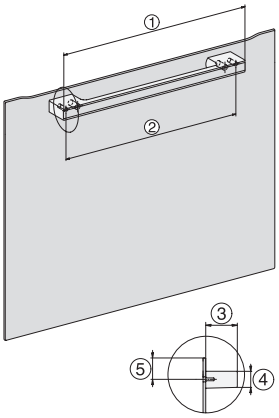

H7000 handle, glass, installation drawings

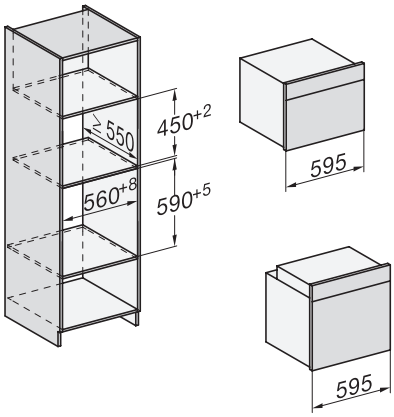

Installation H7000 BM XL, installation drawings

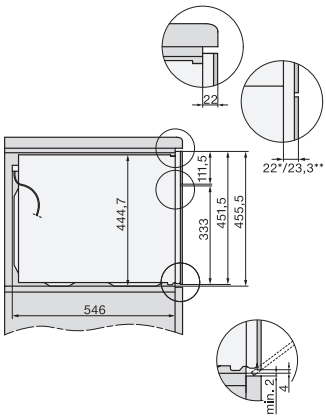

side view H7000 BM build-under, installation drawings

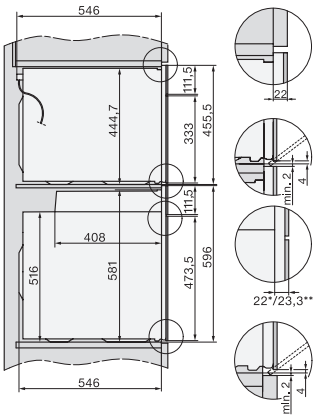

side view Kombi BM XL, installation drawings

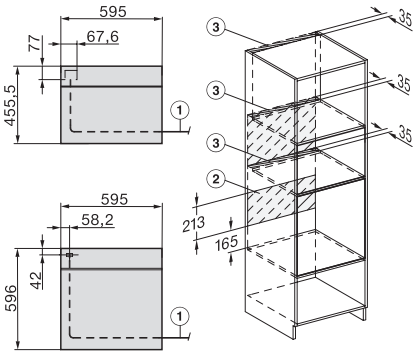

Installation Kombi BM XL, installation drawings