Miele

H 7464 BP
Vgradna pečica
v dizajnu za popolno kombiniranje, s termometrom za živila in LED-osvetlitvijo

- Velik besedilni prikazovalnik s senzorskimi tipkami – DirectSensor
- Minimalen trud pri čiščenju – oprema, primerna za čiščenje s pirolizo& PyroFit
- Posebej rahla sredica in lepo zapečena skorja – Peka s paro
- Zanesljivo brez čezmerne toplotne obdelave živil – TasteControl
- Aparat z možnostjo WLAN-povezave v omrežje – Miele@home

A+++ D A+

EAN: 4002516132820 / Številka materiala: 11105710 / Številka starega materiala: 22746425D

Splošne informacije	
Identifikacijska oznaka modela	H 7464 BP
Materialna številka proizvajalca	11105710
EAN številka	4002516132820
Razred za trženje	Gold
Izvedba in dizajn	
Vgradna pečica	•
Barva	Obsidian črna
VitroLine	•
Prednosti	
TasteControl	•
Hitro segrevanje	•
Predhodno segrevanje	•
Termometer za živila	S kablom
Ohranjanje toplote	•
Funkcija Crisp	•
Načini delovanja	
Ventilator plus	•
Zgornje/spodnje gretje	•
Peka s paro	•
Peka s paro z načinom Avtomatsko pečenje	•
Peka s paro z načinom Vroč zrak plus	•
Peka s paro z načinom Intenzivno pečenje	•
Peka s paro z načinom Zgornje/spodnje gretje	•
Intenzivno pečenje	•
Avtomatsko pečenje	•
Žar s kroženjem zraka	•
Žar	•
Spodnje gretje	•
Odtajevanje	•
Avtomatski programi	•
Avtomatski programi, specifični za posamezne države	•
Udobna uporaba	
Povezava v omrežje s sistemom Miele@home	•
Prikazovalnik	DirectSensor
SoftOpen	•
SoftClose	•
MultiLingua	•
Časovno nastavljivi dodatki pare	•
Prikaz ure	•
Sinhronizacija ure	•
Prikaz datuma	•
Nastavljiv zvočni signal	•
Nastavitev začetka časa priprave	•
Nastavitev konca časa priprave	•
Nastavitev trajanja priprave	•
Prikaz trenutne temperature	•
Prikaz nastavljene temperature	•

H 7464 BP
Vgradna pečica
v dizajnu za popolno kombiniranje, s termometrom za živila in LED-osvetlitvijo

EAN: 4002516132820 / Številka materiala: 11105710 / Številka starega materiala: 22746425D

Zvočni signal, ko je dosežena nastavljena temperatura	•
Predlagana temperatura	•
Lastni programi	•
Individualne nastavitve	•
Smart Extras	
Potisna obvestila	•
Smart Extras	
RemoteUpdate	•
Integracija Smart Home	•
Učinkovitost	
Razred energijske učinkovitosti (A+++–D)	A+
Avtomatska izraba preostale toplote	•
Odjem moči v stanju izključenosti v W	0,3
Odjem moči v stanju pripravljenosti v W	0,8
Odjem moči v stanju pripravljenosti ob omrežni povezavi v W	2,0
Čas do avtomatskega preklopa v stanje izključenosti v min	20
Čas do avtomatskega preklopa v stanje pripravljenosti v min	20
Čas do avtomatskega preklopa v stanje pripravljenosti ob omrežni povezavi v min	20
Enostavno čiščenje	
Piroliza	•
Grelnik žara, ki ga je mogoče spustiti	•
Vrata pečice CleanGlass	•
Para/oskrba z vodo	
Moč uparjalnika v kW	1,10
Volumen posode za svežo vodo v l	0,3
Sesalna cev za vsesavanje vode	•
Varnost	
Sistem ohlajanja aparata s hladno sprednjo stranjo	•
Varnostni izklop	•
Zapora vklopa	•
Zaklepanje vrat med pirolizo	•
Zapora tipk	•
Tehnični podatki	
Volumen notranjosti v l	76
Število nivojev vstavljanja	5
Oznake nivojev vstavljanja	•
Omrežni vtič	Varnostni vtič z ozemljitvijo
Osvetlitev notranjosti pečice	Ena LED-sijalka
Širina niše min. v mm	560
Širina niše maks. v mm	568
Višina niše min. v mm	590
Višina niše maks. v mm	595
Globina niše v mm	550
Teža v kg	47,0
Skupna priključna moč v kW	3,60
Napetost v V	220 - 240
Frekvenca v Hz	50

H 7464 BP
Vgradna pečica
v dizajnu za popolno kombiniranje, s termometrom za živila in LED-osvetlitvijo

EAN: 4002516132820 / Številka materiala: 11105710 /
Številka starega materiala: 22746425D

Zaščita v A	16
Število faz	1
Priključni kabel z omrežnim vtičem	•
Dolžina omrežnega priključnega kabla v m	1,50
Zamenjava žarnice	Servis
Priložena oprema	
Plitvi pekač s prevleko PerfectClean	1
Globoki pekač s prevleko PerfectClean HUBB 71	1
Rešetka za peko in pečenje PyroFit	1
Izvlečno vodilo FlexiClip PyroFit (par)	1
Termometer za živila s priključno vrvico	1
Odstranljiva stranska vodila s prevleko PyroFit (par)	1
Tablete za odstranjevanje vodnega kamna	2
Razpoložljivi jeziki izpisov na prikazovalniku	
Razpoložljivi jeziki na prikazovalniku s funkcijo MultiLingua	?????????, ??, ?????, deutsch, dansk, english, suomi, français, ελληνικά, italiano, ???, ???, hrvatski, bahasa malaysia, nederlands, norsk, polski, português, română, русский, svenska, srpski, slovenčina, slovenščina, español, čeština, türkçe, українська, magyar

H 7464 BP
Vgradna pečica
v dizajnu za popolno kombiniranje, s termometrom za živila in LED-osvetlitvijo

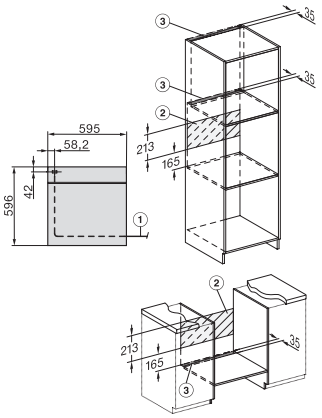

installation H7000 XL, installation drawing

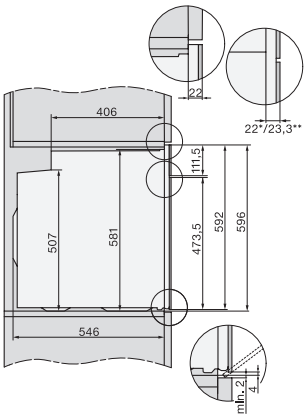

side view H7000 XL, installation drawings

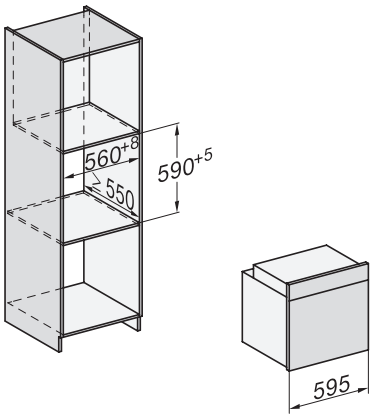

built-in H7000 XL, installation drawing

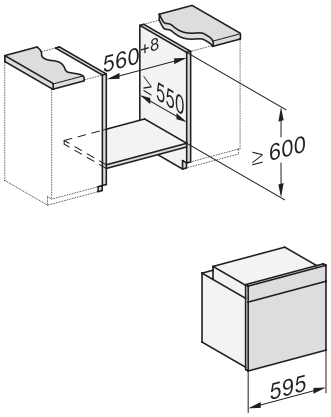

Installation H7000 XL underframe, installation drawings

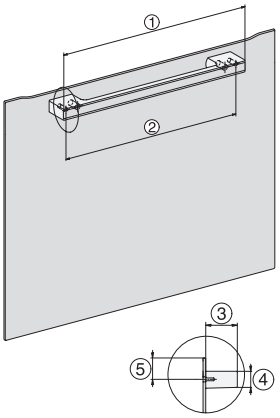
H7000 handle, glass, installation drawings

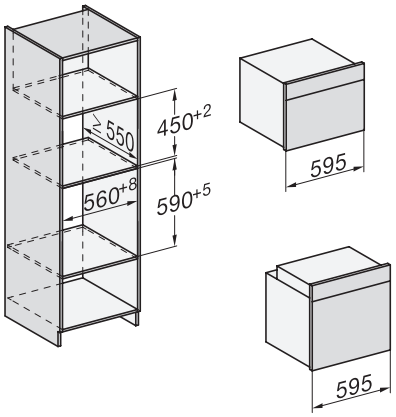

Installation H7000 BM XL, installation drawings

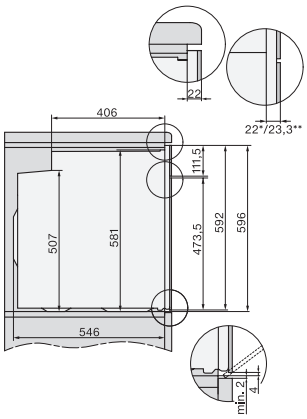

side view H7000 XL build-under, installation drawing

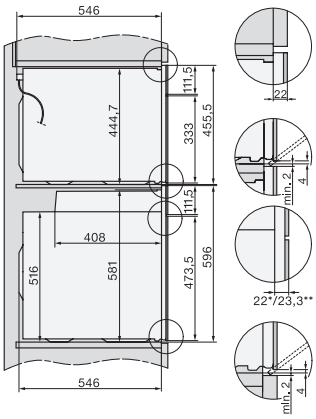

side view Kombi BM XL, installation drawings

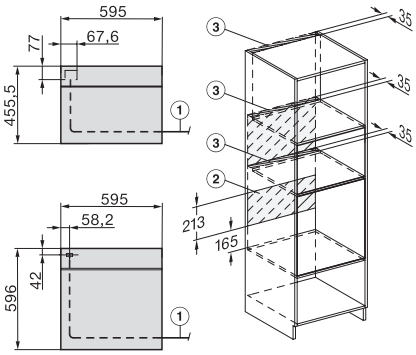

Installation Kombi BM XL, installation drawings